Mounting of : / Montage van : /
Montage von : / Montage de:

Pro-Ductor PR10

Akapp-Stemmann
A Wabtec Activity
Wabtec Netherlands B.V. Darwinstraat 10 NL-6718XR Ede
+31 88 600 4500
info@akapp.com www.akapp.com

Lay-out PR10 / Lay-out PR10 / Lay-out PR10 / Disposition PR10

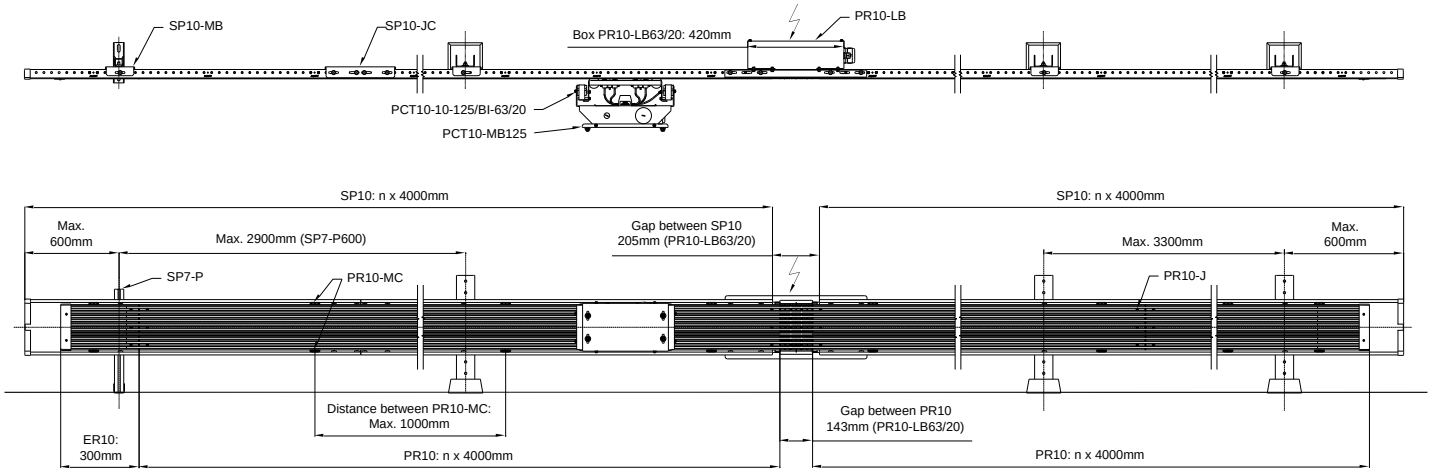

Part	Part no.	Description
SP10	2030055	Support profile 4000mm / Stützprofil 4000mm / Steunprofiel 4000mm / Profil de Support 4000mm
SP10	2030060.B0000	SP10 - length according to specification / SP10 Länge gemäss Angabe / SP10 - lengte volgens opgave / SP10 longueur suivant indication
SP10-MB	2030100	Mounting bracket for SP10 / Montagebügel für SP10 / Montagebeugel voor SP10 / Support de fixation pour SP10
SP10-MB-SDS	2030102	SP10-MB with self drilling screws / SP10-MB mit Bohrschrauben / SP10-MB met zelfborende schroeven / SP10-MB avec vis auto-perceuses
SP10-JC	2030106	Joint clamp for SP10 / Verbindungsbügel für SP10 / Verbindingsplaat voor SP10 / Fixation de raccord pour SP10
SP7-P600	2003050.B0006	Extra post for SP10 L=600mm / Extra Steher für SP10 L=600mm / Extra paal voor SP10 L=600mm / Piquet supplémentaire pour SP10 L=600mm
PR10	2030010	PVC housing 4000mm / PVC Gehäuse 4000m / PVC profiel 4000mm / Gaine en PVC 4000mm
PR10	2030010.B0000	PR10 - length according to specification / PR10 Länge gemäss Angabe / PR10 - lengte volgens opgave / PR10 longueur suivant indication
PR10-MC	2030500	Mounting clip for PR10 / Montageclip für PR10 / Montageclip voor PR10 / Clip de montage pour PR10
PR10-J	2030510	Joint for PR10 / Verbindung für PR10 / Verbinding voor PR10 / Raccord pour PR10
PR7-FP	2001590	Fixed point PR7/PR10 / Festpunkt PR7/PR10 / Vastpunt PR7/PR10 / Point fixe PR7/PR10
S-ER10	2030525	Set End Caps for PR10 / Satz Endkappe für PR10 / Set eindkap voor PR10 / Trousse Chape d'extrémité pour PR10
PR10-LB63/20	2030700	Standard Line Feed (A) / Standard Streckeneinspeisung (A) / Standaard lijnvoeding (A) / Alimentation en cours de ligne standard (A)
PR10-LB63/20-2xLCH	2030710	Line Feed 2xLCH (B) / Streckeneinspeisung 2xLCH (B) / Lijnvoeding 2xLCH (B) / Alimentation en cours de ligne 2xLCH (B)
TC-50mm²-L300-M8	2030900	Flexible transition cable / Flexible Übergangskabel / Flexibele overgangskabel / Cable de transition fleible PR7/PR10
TC-50mm²-L300-M8/M10	2030900	Flexible transition cable / Flexible Übergangskabel / Flexibele overgangskabel / Cable de transition fleible PR7/PR10
TC-4mm²-L400-M6	2030910	Flexible transition cable / Flexible Übergangskabel / Flexibele overgangskabel / Cable de transition fleible PR7/PR10
LC80	1012750	Feed clamp for CU35-CU80 / Einspeisungsklemme für CU35-CU80 / Voedingsklem voor CU35-CU80 / Connecteur de Cable pour CU35-CU80
LC200	1013000	Feed clamp for CU125-CU200 / Einspeisungsklemme für CU125-CU200 / Voedingsklem voor CU125-CU200 / Connecteur de Cable pour CU125-CU200
C-LC200	2030170	Connector for LC200 / Anschlussbügel für LC200 / Aansluithoek voor LC200 / Pièce de junction pour LC200
C-LC400	2030175	Connector 2xLC200 Parallel / Anschlussbügel 2xLC200 parallel / Aansluithoek 2xLC200 parallel / Pièce de junction 2xLC200 parallel
CJ-LC200	2030180	Connector 2xLC200 CU-joint / Anschlussbügel 2xLC200 CU-Verbindung / Aansluithoek 2xLC200 CU-koppelen / Pièce de junction 2xLC200 CU-accoupler
CJ-LC400	2030185	Connector 4xLC200 Parallel + joint / Anschlussbügel 4xLC200 Parallel + Verbindung / Aansluithoek 4xLC200 parallel + koppelen / Pièce de junction 4xLC200 Parallel + accoupler
PCT10-10-125/BI-63/20	2031100	Collector trolley 10 pole 125A-80% / Stromabnehmer 10 Polig 125A-80% / Stroomafnemer 10 polig 125A-80% / Chariot collecteur 10 Pôle 125A-80%
PCT10-9-125/BI-63/20	2031105	Collector trolley 9 pole 125A-80% / Stromabnehmer 9 Polig 125A-80% / Stroomafnemer 9 polig 125A-80% / Chariot collecteur 9 Pôle 125A-80%
PCT10-8-125/BI-63/20	2031110	Collector trolley 8 pole 125A-80% / Stromabnehmer 8 Polig 125A-80% / Stroomafnemer 8 polig 125A-80% / Chariot collecteur 8 Pôle 125A-80%
PCT10-MB125	2030166	Mounting bracket for PCT10-125 / Montagebügel für PCT10-125 / Montagebeugel voor PCT10-125 / Support de fixation pour PCT10-125
CU50	1002560	Copper strip 50A-80% / Kupferband 50A-80% / Koperstrip 50A-80% / Conducteurs en cuivre 50A-80%
CU50AG	1003370	Copper strip + silver 50A-80% / Kupferband + Silber 50A-80% / Koperstrip + zilver 50A-80% / Conducteurs en cuivre + argent 50A-80%
CU80	1002640	Copper strip 80A-80% / Kupferband 80A-80% / Koperstrip 80A-80% / Conducteurs en cuivre 80A-80%
CU125	1002720	Copper strip 125A-80% / Kupferband 125A-80% / Koperstrip 125A-80% / Conducteurs en cuivre 125A-80%
CU160	1002870	Copper strip 160A-80% / Kupferband 160A-80% / Koperstrip 160A-80% / Conducteurs en cuivre 160A-80%
CU200	1002910	Copper strip 200A-80% / Kupferband 200A-80% / Koperstrip 200A-80% / Conducteurs en cuivre 200A-80%
STR125	1003920	Copper stretcher for CU125 / Kupferbandstrecker für CU125 / Koperstrekker voor CU125 / Appareil d'allongé pour conducteurs en cuivre CU125
STR160	1003950	Copper stretcher for CU160 / Kupferbandstrecker für CU160 / Koperstrekker voor CU160 / Appareil d'allongé pour conducteurs en cuivre CU160
STR200	1003990.B0000	Copper stretcher for CU200 / Kupferbandstrecker für CU200 / Koperstrekker voor CU200 / Appareil d'allongé pour conducteurs en cuivre CU200

Mounting of : / Montage van : /
Montage von : / Montage de:

Pro-Ductor PR10

Akapp-Stemmann
A Wabtec Activity
Wabtec Netherlands B.V. Darwinstraat 10 NL-6718XR Ede
+31 88 600 4500
info@akapp.com www.akapp.com

Lay-out PR10 / Lay-out PR10 / Layout PR10 / Disposition PR10

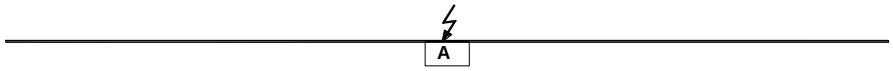	System with 1 line feed Anlage mit 1 Streckeneinspeisung Systeem met 1 lijnvoeding Système avec 1 alimentation en ligne
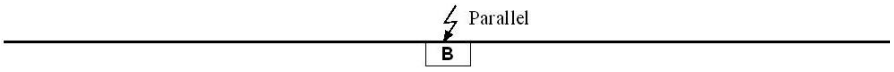	System with 1 line feed, CU parallel Anlage mit 1 Streckeneinspeisung, CU parallel Systeem met 1 lijnvoeding, CU parallel Système avec 1 alimentation en ligne, CU parallel

For systems with 2 or more feed boxes, isolation sections or with lengths exceeding mounting limits (CU200>125m / CU160>150m / CU125>200m) contact AKAPP-STEMMANN.

Für Anlagen mit 2 oder mehr Einspeisungen, Trennstellen oder bei Anlagenlängen die folgende Montagelängen überschreiten (CU200>125m / CU160>150m / CU125>200m) nehmen Sie bitte Kontakt zu AKAPP-STEMMANN auf.

Voor systemen met 2 of meer voedingskasten, isolatie secties of lengtes die de montage limiet overschrijden (CU200>125m / CU160>150m / CU125>200m), neem contact op met AKAPP-STEMMANN.

Les systèmes avec 2 boîtes alimentaire ou plus, ou dans les cas que les sections d'isolation ou le montage dépasse la limite (CU200>125m / CU160>150m / CU125>200m), prenez contact avec Akapp-Stemmann.

x	Part no. Art. Nr.	Description / Omschrijving Umschreibung / Définition	Page Pagina
A	2030700	PR10-LB63/20	3 – 9
B	2030710	PR10-LB63/20-2xLCH	10

Mounting of : / Montage van : /
Montage von : / Montage de:

Pro-Ductor PR10

Akapp-Stemmann
A Wabtec Activity
Wabtec Netherlands B.V. Darwinstraat 10 NL-6718XR Ede
+31 88 600 4500
info@akapp.com www.akapp.com

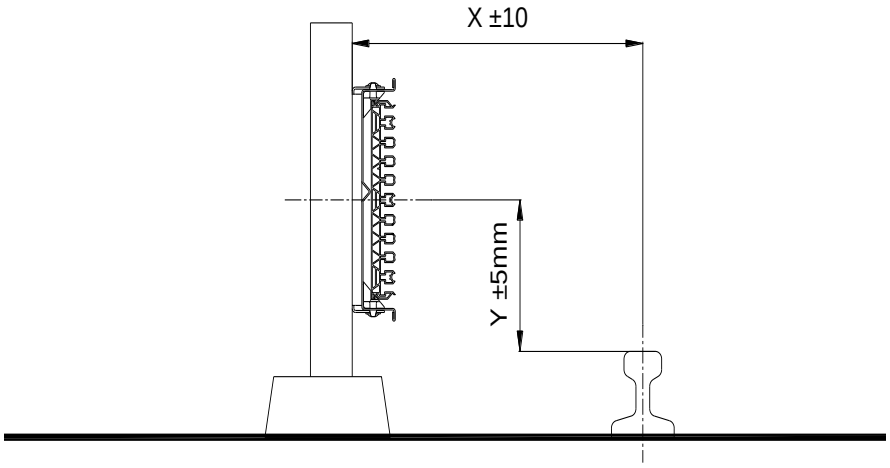

Assembly tolerances for Pro-Ductor installations.

Montagetoleranzen für Pro-Ductor Anlagen.

Montage-toleranties voor Pro-Ductor installaties.

Tolérances de montage pour les installations Pro-Ductor.

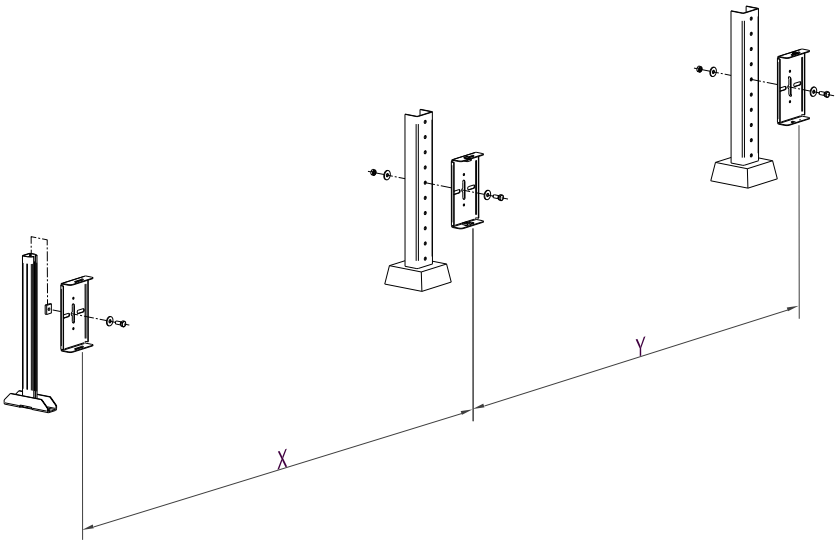

Maximum mounting distance in mm		
Mounted on / Montiert auf / Gemonteerd aan/ Montez à	*1 Trolley/ 1Stromabnehmer/ 1Stroomafnemer/ 1Chariot*	**2 Trolleys/ 2Stromabnehmern/ 2Stroomafnemers/ 2Chariots*
Uprights / Regalsteher / Staander / Droit: **Y**	3300mm	3000mm
Poles / Stehern / Paaltjes / Piquet (SP7-P600): **X**	2900mm	2400mm

* minimum distance between trolleys 800mm. / * minmale abstand zwischen Stromabnehmern 800mm. / * minimale afstand tussen de stroomafnermers 800mm. / * la distance 800mm minimale entre chariots.

Position the mounting brackets SP10-MB.

Aufhängebügel SP10-MB montieren.

Monteer de ophangbeugels SP10-MB.

Montez les fixations de suspension SP10-MB.

Mounting of : / Montage van : /
Montage von : / Montage de:

Pro-Ductor PR10

Akapp-Stemmann
A Wabtec Activity
Wabtec Netherlands B.V. Darwinstraat 10 NL-6718XR Ede
+31 88 600 4500
info@akapp.com www.akapp.com

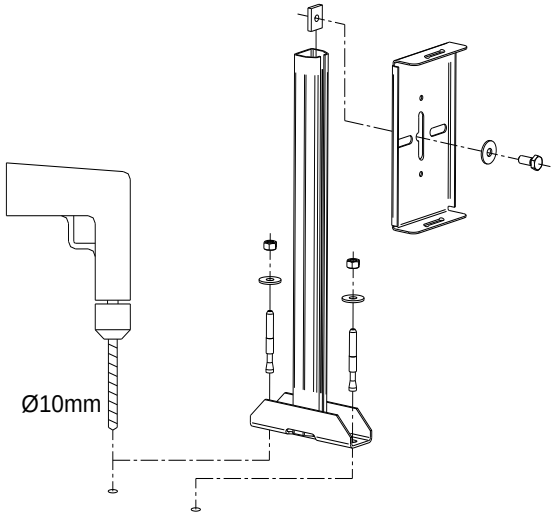

Position extra poles, if required. Use mounting bracket type SP10-MB.

Falls erforderlich, zusätzliche Stützen/Steher anbringen. Verwende Aufhängebügel Typ SP10-MB.

Plaatsen van extra steunpaaltjes, indien van toepassing. Gebruik ophangbeugel type SP10-MB.

Placement de petits piquets supplémentaires si besoin. Utiliser la fixation de suspension type SP10-MB.

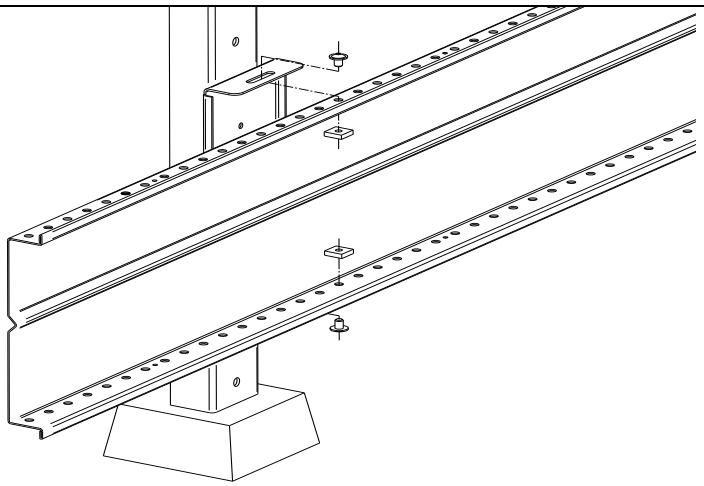

Install the mounting frame SP10. Mind the top side (marked with text “this side up”)

Montageprofil SP10 montieren. Bitte beachten: “this side up” nach oben montieren!

Monteer het montageprofiel SP10. Let op de bovenzijde (gemarkeerd met tekst “this side up”)

Assemblez le profil de montage SP10. Faites attention sur le positionnement (le text marqué “this side up”)

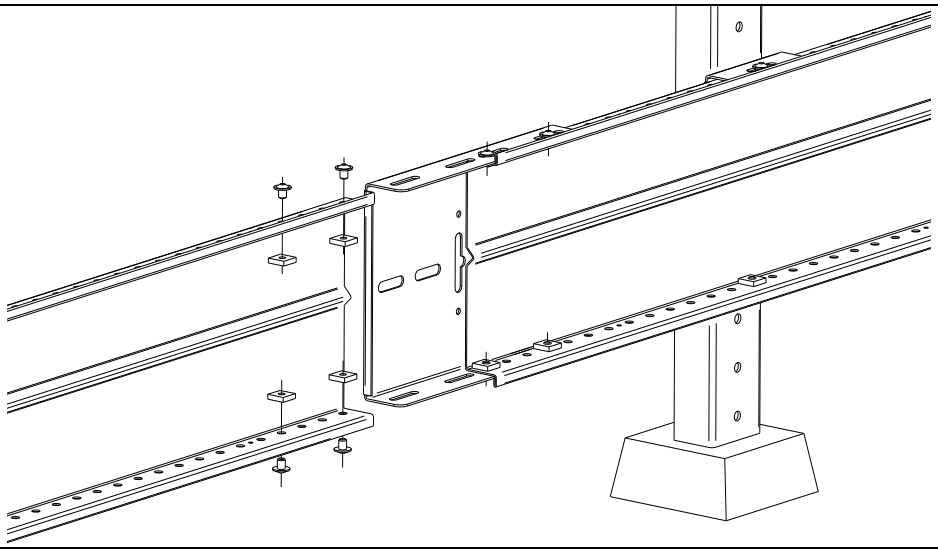

Mount the connector SP10-JC. Install the subsequent mounting frame SP10.

Verbindungsklemme SP10-JC montieren. Nächstes Montageprofil SP10 montieren.

Monteer de verbindingsklem SP10-JC. Monteer het volgende montageprofiel SP10.

Placement de jonction SP10-JC. Montez le profil de montage suivant SP10.

Mounting of : / Montage van : /
Montage von : / Montage de:

Pro-Ductor PR10

Akapp-Stemmann
A Wabtec Activity
Wabtec Netherlands B.V. Darwinstraat 10 NL-6718XR Ede
+31 88 600 4500
info@akapp.com www.akapp.com

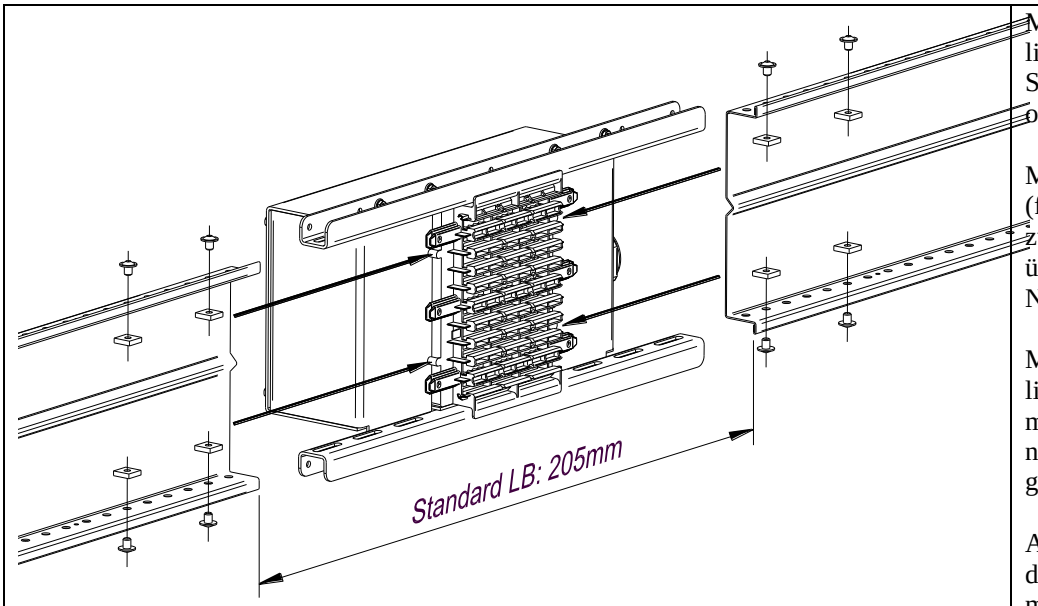

Mount the steel connection strips of the line feed box to the mounting frame SP10. Make sure number 1 is situated on the bottom side.

Mit den Verbindungsstreifen die Lücke (für den Streckeneinspeisungskasten) zwischen den Montageprofilen SP10 überbrücken. Bitte darauf achten, daß Nummer 1 unten montiert ist.

Monteer de stalen koppelstrippen van de lijnvoedingskast tussen het montageprofiel SP10. Let erop dat nummer 1 aan de onderzijde is gesitueerd.

Assemblez les bandes de liaison pour d'alimentation en ligne avec le profil de montage SP10. Attention, marquage numéro 1 en bas.

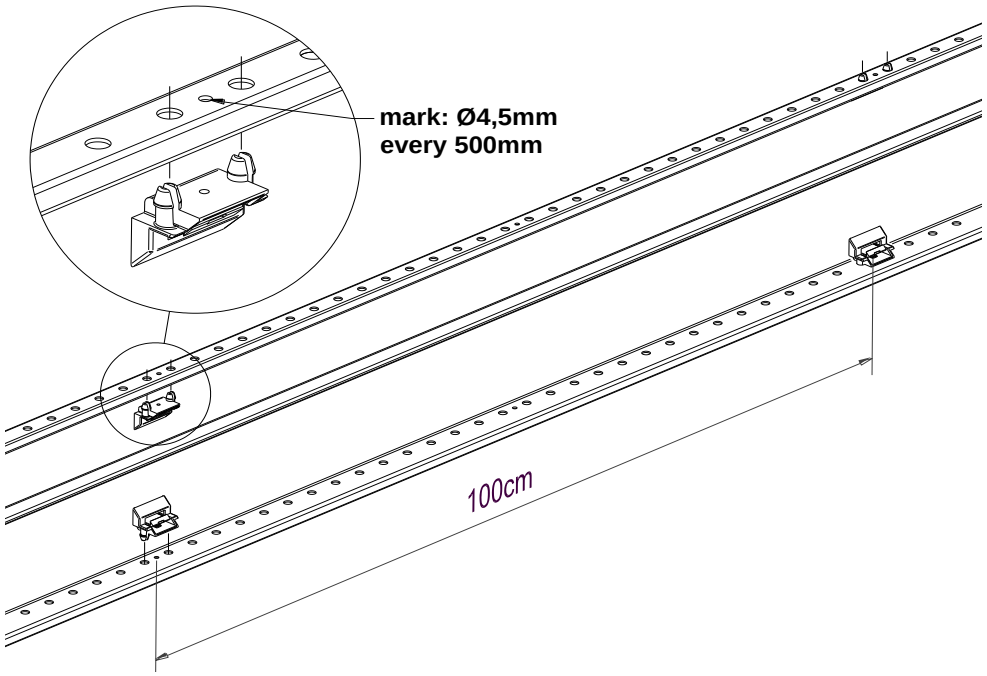

When mounted upside down mount clips PR10-MC every 50 cm and fix them with additional screw plastite 4x8 (part no. 1255170)

Wenn montiert mit PR10 nach unten montiere Clip PR10-MC jede 50 cm und zusätzliche Schrauben 4x8 (Art. nr. 1255170)

Indien gemonteerd met rail naar beneden monteer clip PR10-MC iedere 50 cm en fixeer clip met optionele schroeven 4x8 (art. nr. 1255170)

En cas d'un montage horizontalement de la gaine PR 10 avec l'ouverture

Mount the clips, type PR10-MC every other meter = each second hole for additional screw (only needed for mounting upside down).
As soon as the clip coincides with the mounting bracket SP10-MB, the distance between the clips will be 50cm (once only).

Die Clips vom Typ PR10-MC im Abstand von 1 Meter montieren = jedes zweite Loch für extra Schraube (Schrauben sind nur notwendig bei "nach unten hängender" Montage).
Falls ein Clip mit einer Gleitaufhängung SP10-MB zusammen trifft, wird der Abstand zwischen den Clips einmalig 50 cm.

Monteer de clips type PR10-MC om de meter = ieder tweede gat voor extra schroef (alleen noodzakelijk bij montage ondersteboven).
Wanneer de clip samenvalt met de ophangbeugel SP7-MB wordt de afstand tussen de clips eenmalig 50cm.

Placez les clips de type PR10-MC chaque mètre = deuxième trou pour l'hélice supplémentaire (uniquement nécessaire lors du montage à l'envers).

Akapp-Stemmann
A Wabtec Activity
Wabtec Netherlands B.V. Darwinstraat 10 NL-6718XR Ede
+31 88 600 4500
info@akapp.com www.akapp.com

en bas, il faut utilisé le clip PR 10-MC, chaque 50cm et le fixer avec les visses optionnelles 4x8 (art.nr.1255170)	Lorsque le clip rencontre le fixation de suspension SP7-MB la distance entre les clips sera de 50 cm (une seule fois).
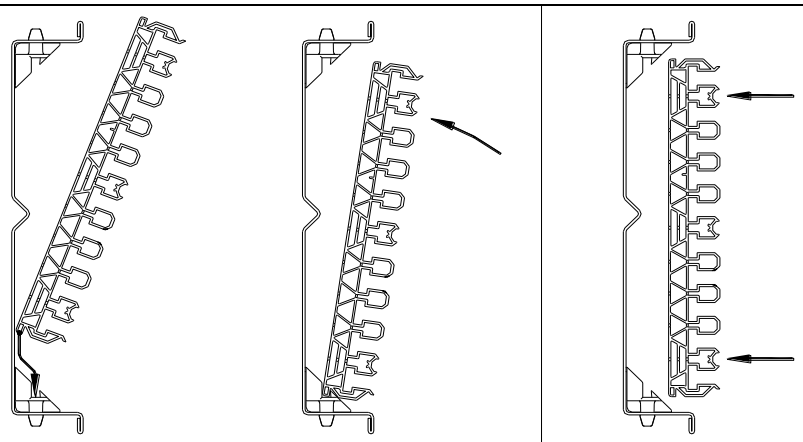	Mount the PR10 profiles as shown. Mind that the earth marking is positioned in the underside of the mounting frame SP10. PR10 Profile wie dargestellt montieren. Es ist darauf zu achten, daß sich die Erde Markierung unten befindet. Monteer de PR10 profielen als omschreven. Let er op dat de aarde markering aan de onderzijde van het montageprofiel SP10 zit. Montez le profil PR10 comme défini. Faites attention que la position de la terre se trouve en bas de le profil de montage SP10.
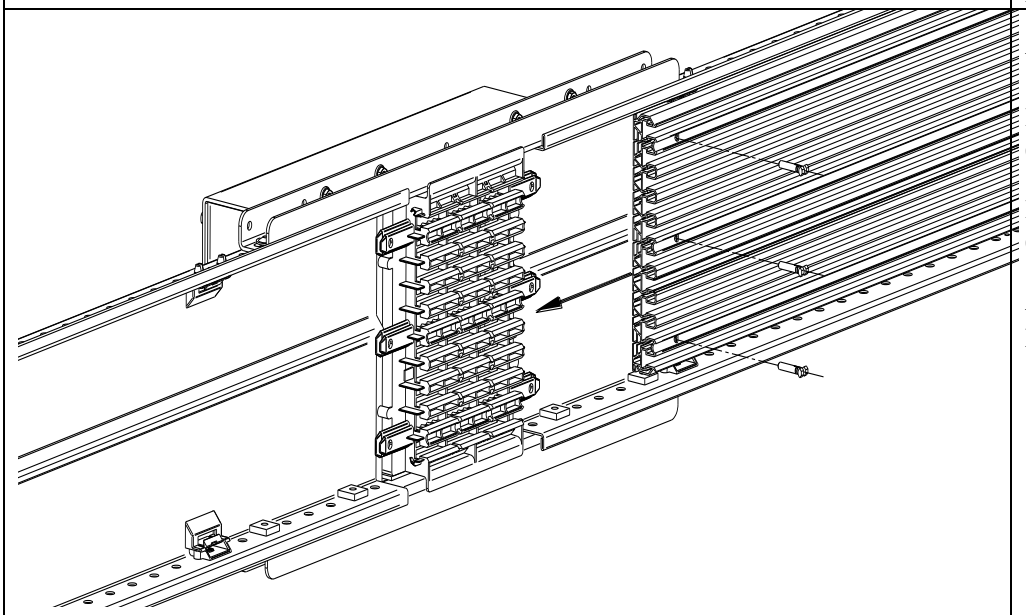	Start with the line feed , while mounting the PR10 profiles. Beginnend mit der Streckeneinspeisung die PR10-Profile montieren. Monteer de PR10 profielen, begin met de lijnvoeding. Assemblez les profils PR7, commencez par d'alimentation en cours de la ligne.

Mounting of : / Montage van : /
Montage von : / Montage de:

Pro-Ductor PR10

Akapp-Stemmann
A Wabtec Activity
Wabtec Netherlands B.V. Darwinstraat 10 NL-6718XR Ede
+31 88 600 4500
info@akapp.com www.akapp.com

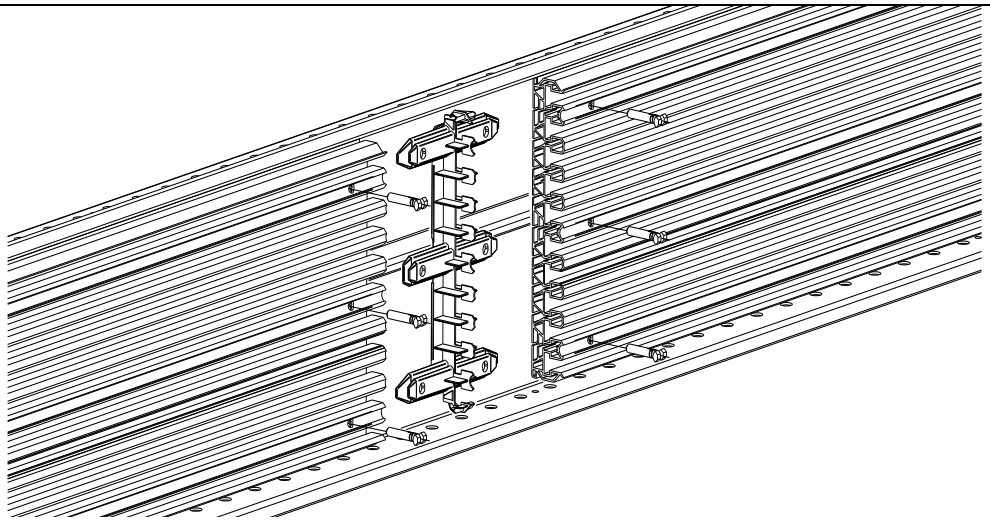

Mount the subsequent PVC housing PR10. Connect the frames by means of the set PR10-J.

Das nächste Kunststoffprofil PR10 montieren. Die Profile mit dem Set PR10-J verbinden.

Monteer het volgende kunststof profiel PR10. Verbind de profielen met de set PR10-J.

Placez le profil synthétique PR10 suivant. Assemblez les profils avec set PR10-J.

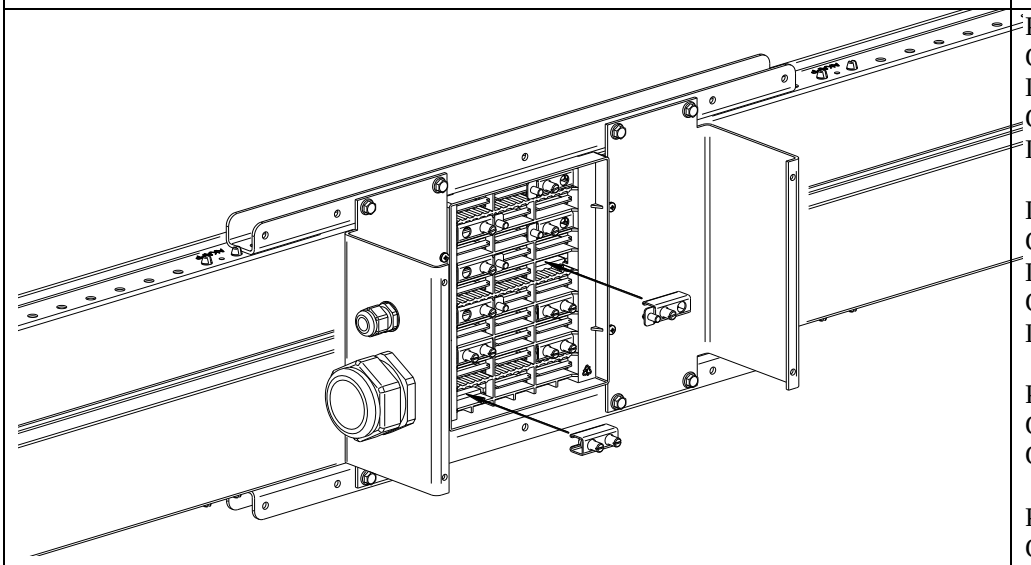

Position the supply terminals:
CU50 / CU50AG / CU80: Terminal LC80
CU125 / CU160 / CU200: Terminal LC200

Die Einspeisungsklemmen anbringen
CU50 / CU50AG / CU80: Klemme LC80
CU125 / CU160 / CU200: Klemme LC200

Plaats de voedingsklemmen:
CU50 / CU50AG / CU80: Klem LC80
CU125 / CU160 / CU200: Klem LC200

Placer les bornes de raccordement:
CU50 / CU50AG / CU80: Borne LC80
CU125 / CU160 / CU200: Borne LC200

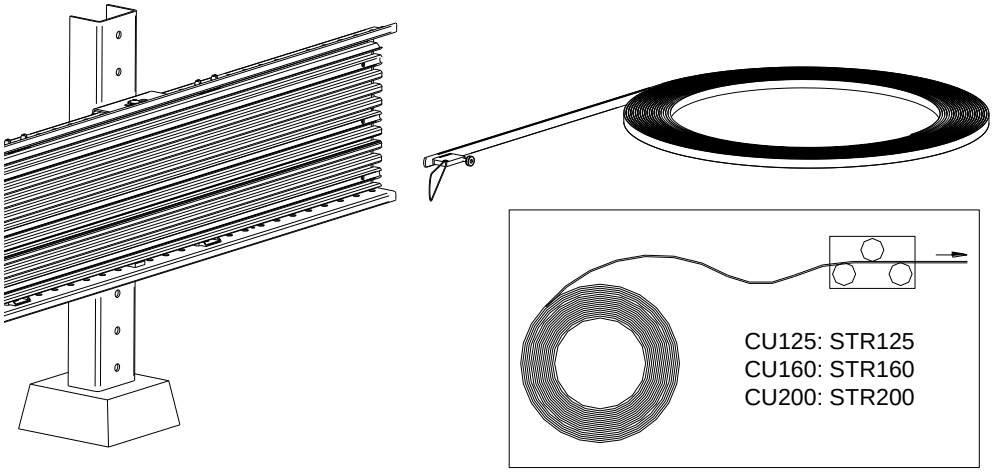

Pull the copper into the profile. Make use of a stretch block and a copper cassette.

Die Kupferbänder in das Profil einziehen. Hierzu einen kleinen Einziehblock und eine Kupferkassette verwenden.

Trek de koperstrips in het profiel. Gebruik een intrekblokje en een kopercassette.

Tirez les conducteurs de cuivre dans le profil. Utilisez le petit bloc pour éteindre le cuivre et la cassette en bois.

Mounting of : / Montage van : /
Montage von : / Montage de:

Pro-Ductor PR10

Akapp-Stemmann
A Wabtec Activity
Wabtec Netherlands B.V. Darwinstraat 10 NL-6718XR Ede
+31 88 600 4500
info@akapp.com www.akapp.com

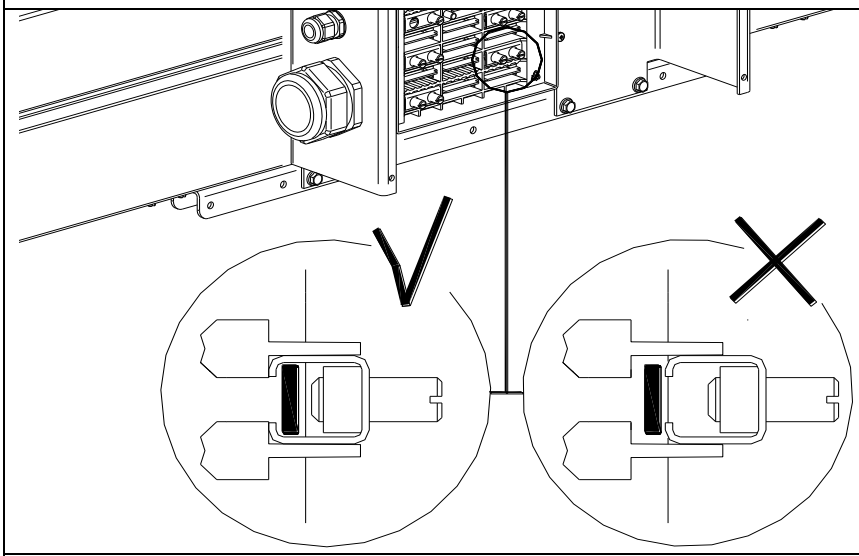	Check whether the copper conductor passes **through** the supply terminal. Überprüfen, ob das Kupferband **durch** die Einspeiseklemme läuft. Controleer of het koperband **door** de voedingsklem gaat. Vérifiez que le conducteur de cuivre passe correctement le bloc de raccordement.
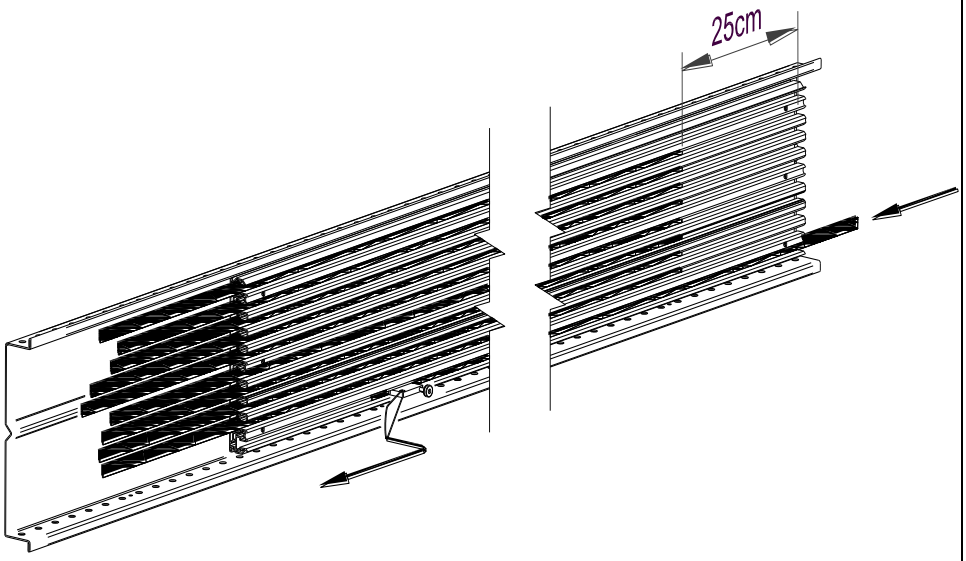	Halt the pulling of the copper conductor as soon as its end has been inserted for approximately 25 cm into the frame. Das Einziehen beenden, sobald das Ende des Kupferbandes 25 cm in das Profil hineinragt. Stop met intrekken als het einde van de koperstrip 25cm in het profiel is verdwenen. Arrêtez de tirer le conducteur de cuivre dans le profil si le conducteur est rentrer 25 cm dans le profil.

Mounting of : / Montage van : /
Montage von : / Montage de:

Pro-Ductor PR10

Akapp-Stemmann
A Wabtec Activity
Wabtec Netherlands B.V. Darwinstraat 10 NL-6718XR Ede
+31 88 600 4500
info@akapp.com www.akapp.com

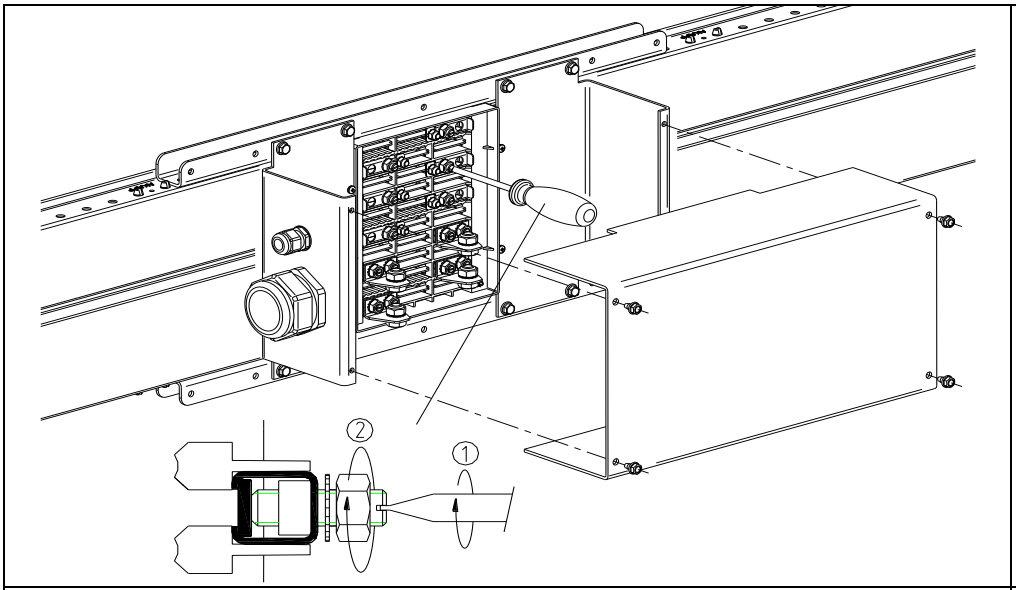

Tighten the brackets: start tightening the screw and subsequently tighten the check nut. Tightening torque 1-2 Nm.

Die Klemmen festziehen: zuerst die Schraube, dann die Sicherungsmutter anziehen. Drehmoment 1-2 Nm.

Draai de klemmen aan: draai eerst de schroef aan, dan de borgmoer. Benodigd draaimoment 1-2 Nm.

Fixez bien les blocs de raccordement : commencez avec l'hélice et ensuite le contre-écrou. Moment 1-2 Nm.

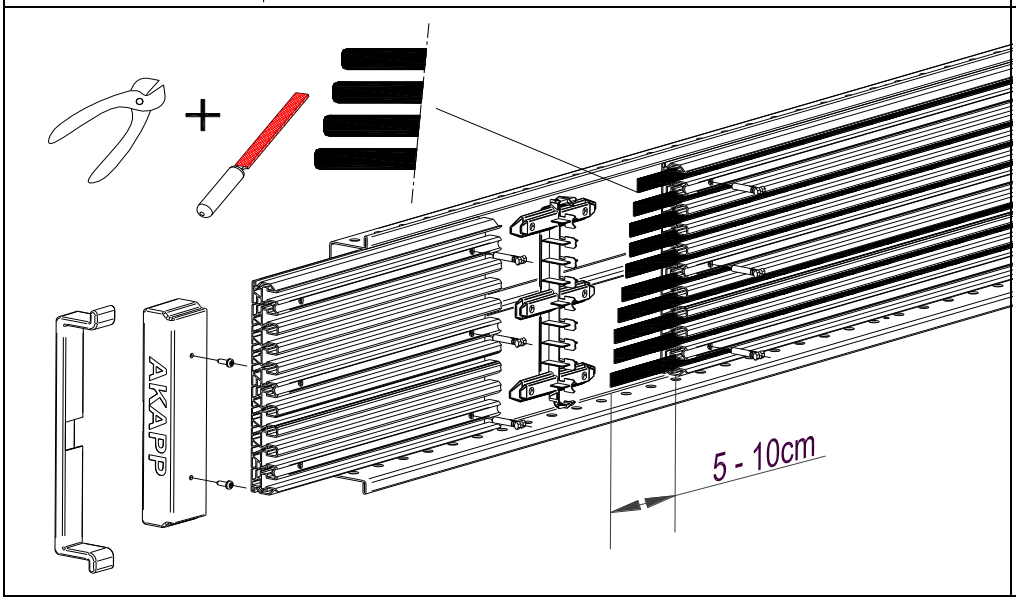

Cut the extra length of the copper conductor. Remove the sharp edges of the copper conductors. Mount the end cap ER10.

Das überschüssige Kupferband abschneiden. Die Schnittkanten der Kupferbänder entgraten. Die Endkappe ER10 montieren.

Knip de extra lengte van koperband af. Verwijder de scherpe kanten van de koperstrips. Monteer de eindkap ER10.

Couper la longueur excédentaire du conducteur de cuivre. Éliminer les bords tranchants des conducteurs de cuivre. Placer le capuchon d'extrémité ER10.

Mounting of : / Montage van : /
Montage von : / Montage de:

Pro-Ductor PR10

Akapp-Stemmann
A Wabtec Activity
Wabtec Netherlands B.V. Darwinstraat 10 NL-6718XR Ede
+31 88 600 4500
info@akapp.com www.akapp.com

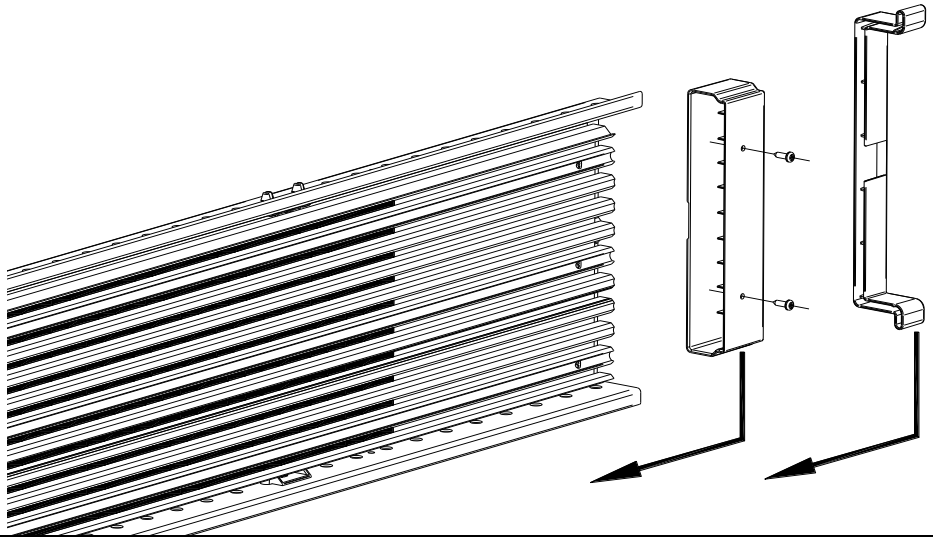

Mount the end caps for SP10 and PR10 on both sides,

Montieren der Endkappen des SP10 und PR10 an beiden Seiten.

Monteer de eindkappen van het SP10 en PR10 aan beide zijden.

Montez les couvercles de fin dans les deux côté de le SP10 et PR10.

Mounting of : / Montage van : /
Montage von : / Montage de:

Pro-Ductor PR10

Akapp-Stemmann
A Wabtec Activity
Wabtec Netherlands B.V. Darwinstraat 10 NL-6718XR Ede
+31 88 600 4500
info@akapp.com www.akapp.com

Mounting of parallel copper strips with PR10-LB63/20-2xLCH (B)
Montage mit Parallelschaltung Kupferbänder und PR10-LB63/20-2xLCH (B)
Montage van parallelle koperstrips icm PR10-LB63/20-2xLCH (B)
Montage de cuivres avec PR10-LB63/20-2xLCH (B)

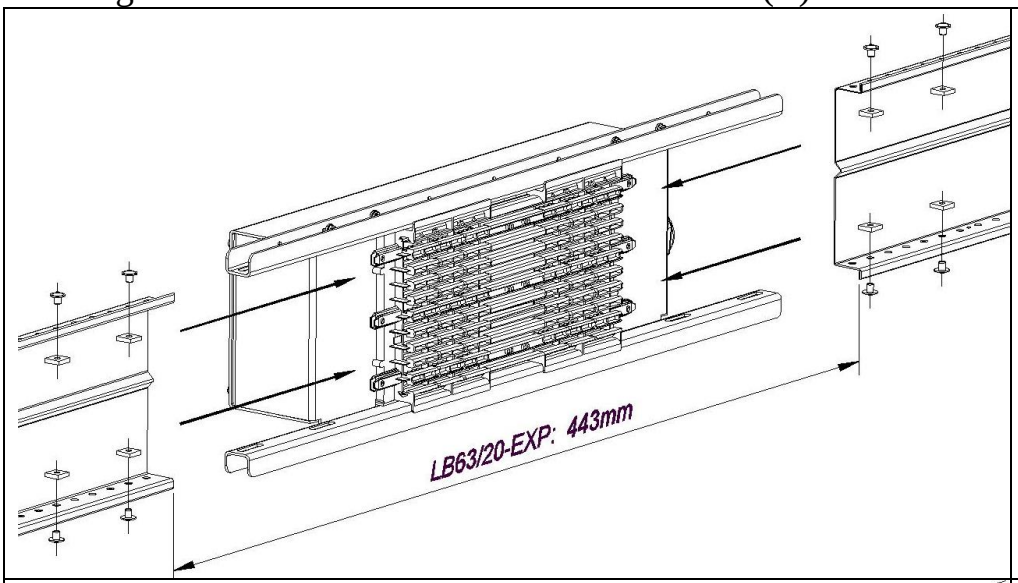

Mount the steel connection strips of the line feed box to the mounting frame SP10. Make sure number 1 is situated on the bottom side.

Mit den Verbindungsstreifen die Lücke (für den Streckeneinspeisungskasten) zwischen den Montageprofilen SP10 überbrücken. Bitte darauf achten, daß Nummer 1 unten montiert ist.

Monteer de stalen koppelstrippen van de lijnvoedingskast tussen het montageprofiel SP10. Let erop dat nummer 1 aan de onderzijde is gesitueerd.

Assemblez les bandes de liaison pour d'alimentation en ligne avec le profil de montage SP10. Attention, marquage numéro 1 en bas.

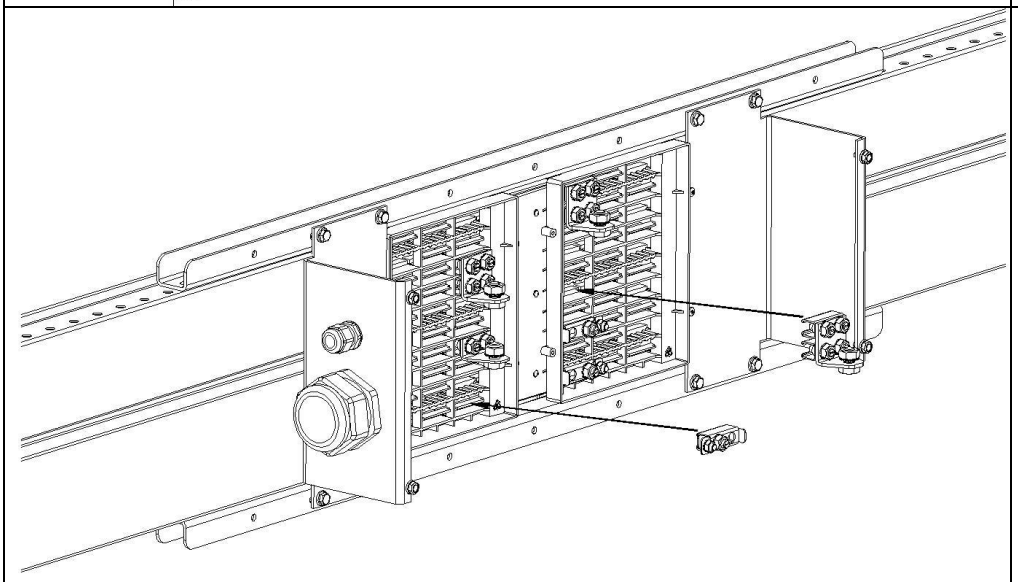

Place copperstrips of the main current on top of rail. Place LC clamps in the middle of the feed box. Connect the parallel strips by means of connector C-LC200. If necessary remove blockade pin from line feed.

Die 6 (bei Parallelschaltung) Kupfer-bänder für den Hauptstrom werden oberhalb des PE Leiters eingezogen nachdem die LC Einspeisungsklemmen in die mittleren Aussparungen des Einspeiseverbinders gesetzt wurden.

Parallelschaltung unter Verwendung der Verbinder C-LC-200 vornehmen. Gege-benenfalls sind einzelne Verstärkungs-stege, in den Aussparungen zur Aufnah-me der Einspeiseklemmen, zu entfernen.

Plaats koperstrips hoofdstroom bovenin rail. Plaats LC klemmen in het miden van de voeding. Verbind parallelle strips door middel van aansluithoek C-LC200. Indien noodzakelijk blokkade-nok uit lijnvoedingsstuk uitbreken!

Placez les barres de cuivres pour le courant genéral en dessous dans la gaîne PVC. Placez les clips LC au milieu de la partie dálimentation. Connectez parallellement les barres de cuivre avec les jonction C-LC200. Si nécessaire éclatez le système de blocage dans le partie alimentation de PVC.