Mounting of: / Montage van: /
Montage von: / Montage de:

Pro-Ductor PR4

Akapp-Stemmann
A Wabtec Activity
Wabtec Netherlands B.V. Darwinstraat 10 NL-6718XR Ede
+31 88 600 4500
info@akapp.com www.akapp.com

Lay-out PR4 / Lay-out PR4 / Lay-out PR4 / Disposition PR4

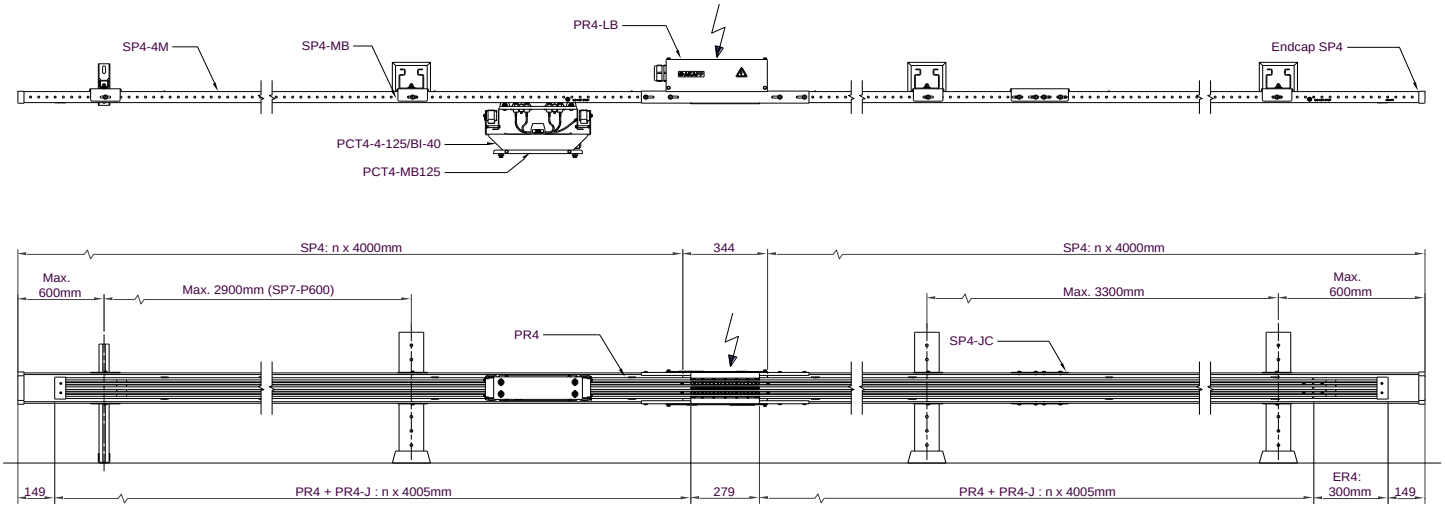

Without support profile / ohne Tragprofil / zonder steun profiel / profilé de support sans

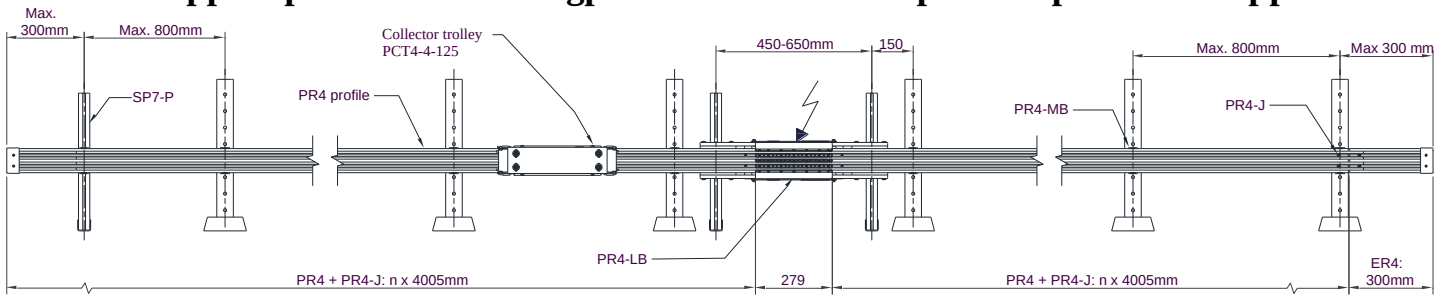

Part	Part no.	Description
SP4-4M	2020030	Support profile 4000mm / Stützprofil 4000mm / Steunprofiel 4000mm / Profil de Support 4000mm
SP4	2020020.B0000	SP4 - length according to specification / SP4 Länge gemäss Angabe / SP4 - lengte volgens opgave / SP4 longueur suivant indication
SP4-MB	2040660	Mounting bracket for SP4 / Montagebügel für SP4 / Montagebeugel voor SP4 / Support de fixation pour SP4
SP4-MB-SDS	2040665	SP4-MB with self drilling screws / SP4-MB mit Bohrschrauben / SP4-MB met zelfborende schroeven / SP4-MB avec vis auto-perceuses
SP4-JC	2040505	Joint clamp for SP4 / Verbindungsbügel für SP4 / Verbindingsplaat voor SP4 / Fixation de raccord pour SP4
SP7-P600	2003050.B0006	Extra post for SP4 L=600mm / Extra Steher für SP4 L=600mm / Extra paal voor SP4 L=600mm / Piquet supplémentaire pour SP4 L=600mm
PR4	2020010	PVC housing 4000mm / PVC Gehäuse 4000m / PVC profiel 4000mm / Gaine en PVC 4000mm
PR4	2020010.B0000	PR4 - length according to specification / PR Länge gemäss Angabe / PR - lengte volgens opgave / PR4 longueur suivant indication
PR4-MC	2040510	Mounting clip for PR4 / Montageclip für PR4 / Montageclip voor PR4 / Clip de montage pour PR4
PR4-J	2040705	Joint for PR4 / Verbindung für PR4 / Verbinding voor PR4 / Raccord pour PR4
S-ER4	2040745	Set End Caps for PR4 / Satz Endkappe für PR4 / Set eindkap voor PR4 / Trousse Chape d'extrémité pour PR4
PR4-LB63	2040715	Line feed complete PR4-LBS63 / Liefern line komplette PR4-LBS63 / Lijnvoeding compleet PR4-LBS63 / Ligne d'alimentation complète PR4-LBS63
PR4-LBG	2040730	Line feed complete PR4-LBG / Liefern line komplette PR4-LBG/ Lijnvoeding compleet PR4-LBG/ Ligne d'alimentation complète PR4-LBG
LC80	1012750	Feed clamp for CU35-CU80 / Einspeisungsklemme für CU35-CU80 / Voedingsklem voor CU35-CU80 / Connecteur de Cable pour CU35-CU80
LC200	1013000	Feed clamp for CU125-CU200 / Einspeisungsklemme für CU125-CU200 / Voedingsklem voor CU125-CU200 / Connecteur de Cable pour CU125-CU200
C-LC200	2030170	Connector for LC200 / Anschlussbügel für LC200 / Aansluithoek voor LC200 / Pièce de junction pour LC200
CJ-LC200	2030180	Connector 2xLC200 CU-joint / Anschlussbügel 2xLC200 CU-Verbindung / Aansluithoek 2xLC200 CU-koppelen / Pièce de junction 2xLC200 CU-accoupler
PCT4-4-125/BI	2040755	Collector trolley PCT4-4-125/BI-40/20/ Stromabnehmer PCT4-4-125/BI-40/20/ Stroomafnemer PCT4-4-125/BI-40/20/ Chariot PCT4-4-125/BI-40/20
PCT4-MB125	2040750	Mounting bracket for PCT4-125 / Montagebügel für PCT4-125 / Montagebeugel voor PCT4-125 / Support de fixation pour PCT4-125
CU50	1002560	Copper strip 50A-80% / Kupferband 50A-80% / Koperstrip 50A-80% / Conducteurs en cuivre 50A-80%
CU50AG	1003370	Copper strip + silver 50A-80% / Kupferband + Silber 50A-80% / Koperstrip + zilver 50A-80% / Conducteurs en cuivre + argent 50A-80%
CU80	1002640	Copper strip 80A-80% / Kupferband 80A-80% / Koperstrip 80A-80% / Conducteurs en cuivre 80A-80%
CU125	1002720	Copper strip 125A-80% / Kupferband 125A-80% / Koperstrip 125A-80% / Conducteurs en cuivre 125A-80%
CU160	1002870	Copper strip 160A-80% / Kupferband 160A-80% / Koperstrip 160A-80% / Conducteurs en cuivre 160A-80%
CU200	1002910	Copper strip 200A-80% / Kupferband 200A-80% / Koperstrip 200A-80% / Conducteurs en cuivre 200A-80%
STR125	1003920	Copper stretcher for CU125 / Kupferbandstrecker für CU125 / Koperstrekker voor CU125 / Appareil d'allongé pour conducteurs en cuivre CU125
STR160	1003950	Copper stretcher for CU160 / Kupferbandstrecker für CU160 / Koperstrekker voor CU160 / Appareil d'allongé pour conducteurs en cuivre CU160
STR200	1003990.B0000	Copper stretcher for CU200 / Kupferbandstrecker für CU200 / Koperstrekker voor CU200 / Appareil d'allongé pour conducteurs en cuivre CU200

Pro-Ductor PR4

Akapp-Stemmann
A Wabtec Activity
Wabtec Netherlands B.V. Darwinstraat 10 NL-6718XR Ede
+31 88 600 4500
info@akapp.com www.akapp.com

Without support profile / ohne Tragprofil / zonder steun profiel / profilé de support sans

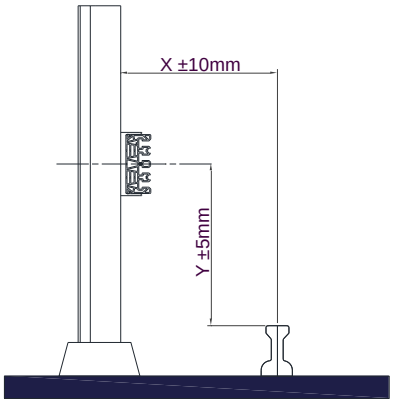

Assembly tolerances for Pro-Ductor installations.

Montagetoleranzen für Pro-Ductor Anlagen.

Montage-toleranties voor Pro-Ductor installaties.

Tolérances de montage pour les installations Pro-Ductor.

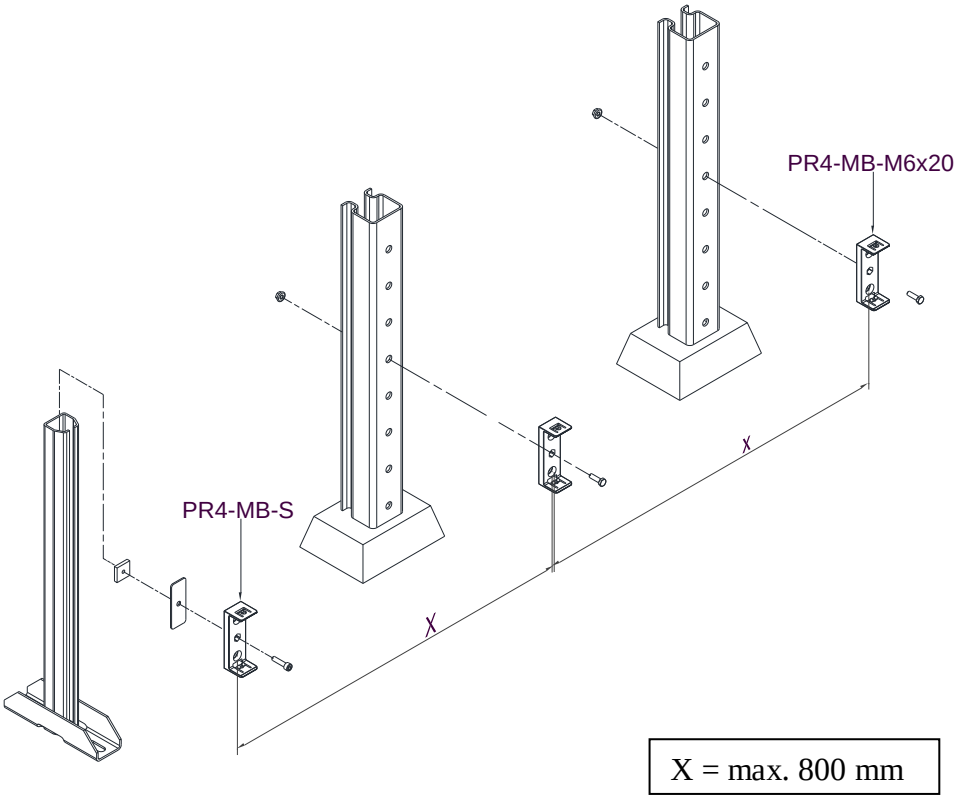

Position the mounting brackets PR4-MB-S and PR4-MB M6x20.

Aufhängebügel PR4-MB-S und PR4-MB M6x20 montieren.

Monteer de ophangbeugels PR4-MB-S en PR4-MB M6x20.

Montez les fixations de suspension PR4-MB-S et PR4-MB M6x20.

Mounting of: / Montage van: /
Montage von: / Montage de:

Pro-Ductor PR4

Akapp-Stemmann
A Wabtec Activity
Wabtec Netherlands B.V. Darwinstraat 10 NL-6718XR Ede
+31 88 600 4500
info@akapp.com www.akapp.com

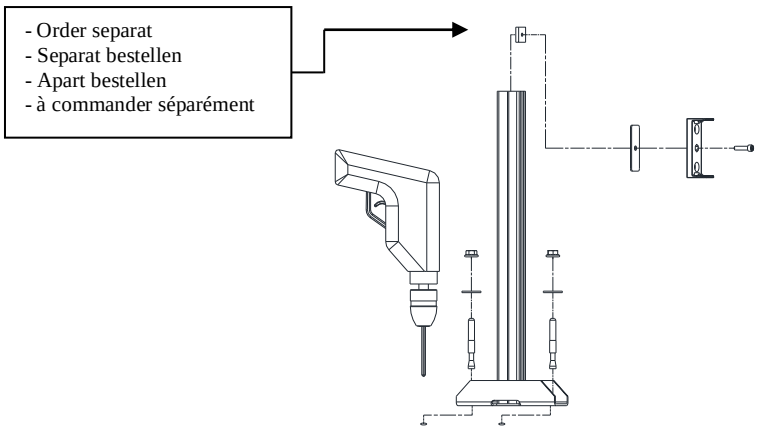

Position extra poles, if required. Use mounting bracket type PR4-MB-S.

Falls erforderlich, zusätzliche Stützen/Steher anbringen. Verwende Aufhängebügel Typ PR4-MB-S.

Plaatsen van extra steunpaaltjes, indien van toepassing. Gebruik ophangbeugel type PR4-MB-S.

Placement de petits piquets supplémentaires si besoin. Utiliser la fixation de suspension type PR4-MB-S.

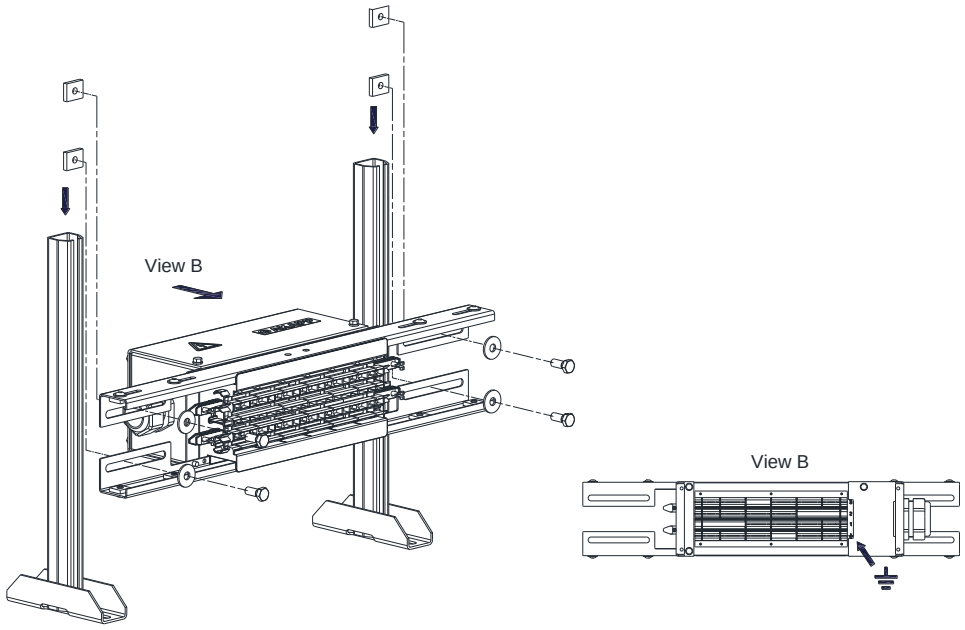

Mount the line feed box on the support poles. Make sure earth marking is situated below.

Montieren sie den Strecken-einspeisungskasten auf das steher. Sicherstellen, dass die Erde-Markierung auf der Unterseite befindet.

Monteer de lijnvoedingskast aan de steunpilaren. Let erop dat de aardemarkering aan de onderzijde is gesitueerd.

Montez la boîte de saut de ligne sur le poteau de soutien. Assurez-vous que la terre marquage est situé en dessous.

Akapp-Stemmann
A Wabtec Activity
Wabtec Netherlands B.V. Darwinstraat 10 NL-6718XR Ede
+31 88 600 4500
info@akapp.com www.akapp.com

With support profile / Mit Tragprofil / Met steun profile / avec profilé de support

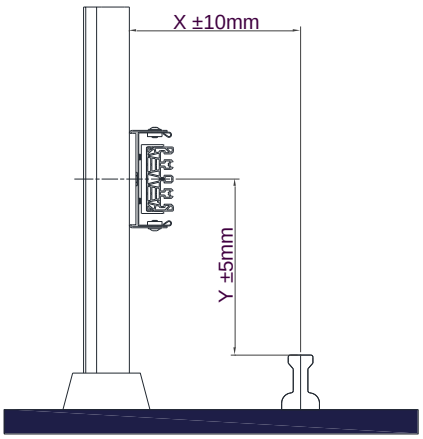

Assembly tolerances for Pro-Ductor installations.

Montagetoleranzen für Pro-Ductor Anlagen.

Montage-toleranties voor Pro-Ductor installaties.

Tolérances de montage pour les installations Pro-Ductor.

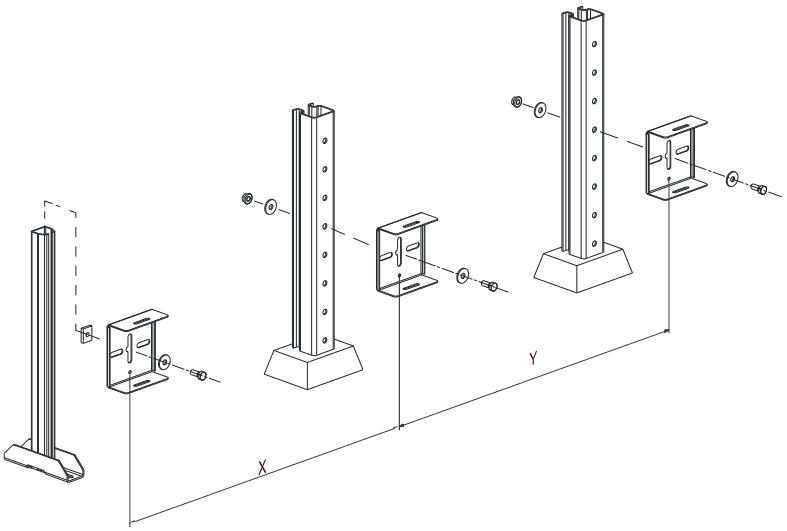

Maximum mounting distance in mm		
Mounted on / Montiert auf / Gemonteerd aan/ Montez à	*1 Trolley/ 1Stromabnehmer/ 1Stroomafnemer/ 1Chariot*	**2 Trolleys/ 2Stromabnehmern/ 2Stroomafnemers/ 2Chariots*
Uprights / Regalsteher / Staander / Droit: **Y**	3300mm	3000mm
Poles / Stehern / Paaltjes / Piquet (SP7-P600): **X**	2900mm	2400mm

* minimum distance between trolleys 800mm. / * minmale abstand zwischen Stromabnehmern 800mm. / * minimale afstand tussen de stroomafnermers 800mm. / * la distance 800mm minimale entre chariots.

Position the mounting brackets SP4-MB.

Aufhängebügel SP4-MB montieren.

Monteer de ophangbeugels SP4-MB.

Montez les fixations de suspension SP4-MB.

Mounting of: / Montage van: /
Montage von: / Montage de:

Pro-Ductor PR4

Akapp-Stemmann
A Wabtec Activity
Wabtec Netherlands B.V. Darwinstraat 10 NL-6718XR Ede
+31 88 600 4500
info@akapp.com www.akapp.com

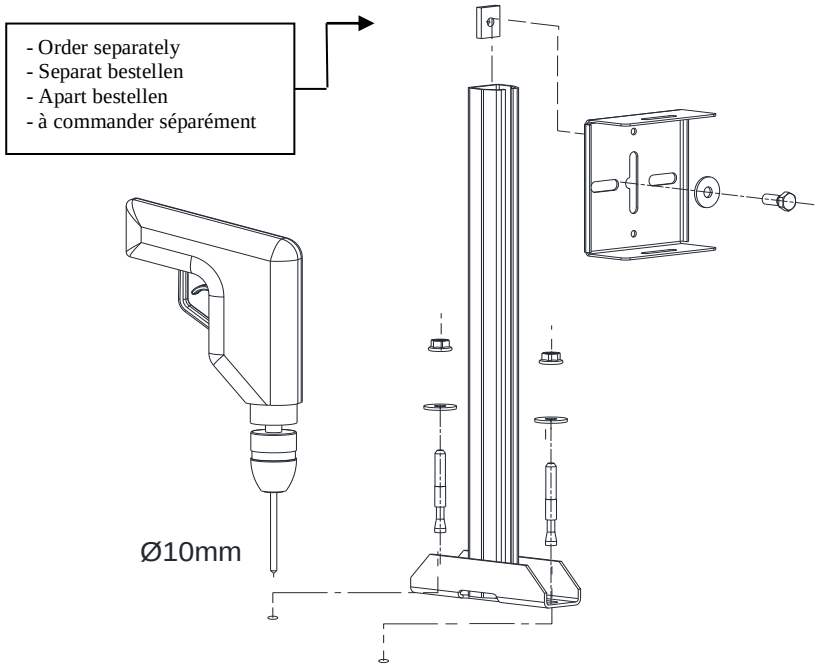

Position extra poles, if required. Use mounting bracket type SP4-MB.

Falls erforderlich, zusätzliche Stützen/Steher anbringen. Verwende Aufhängebügel Typ SP4-MB.

Plaatsen van extra steunpaaltjes, indien van toepassing. Gebruik ophangbeugel type SP4-MB.

Placement de petits piquets supplémentaires si besoin. Utiliser la fixation de suspension type SP4-MB.

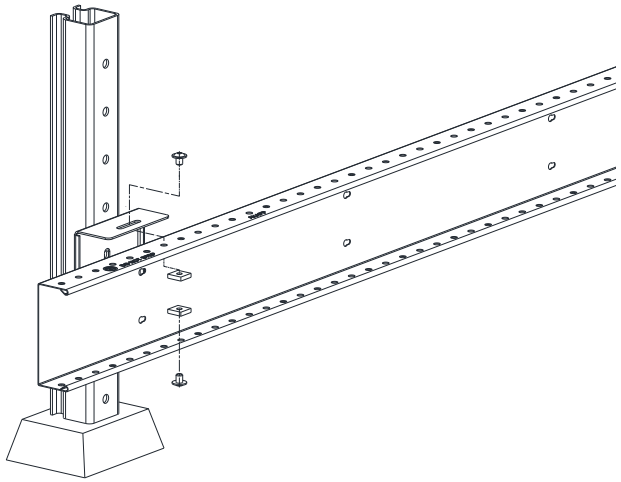

Install the support profile SP4.

Tragprofil SP4 montieren.

Monteer het steunprofiel SP4.

Installez le profile de support SP4.

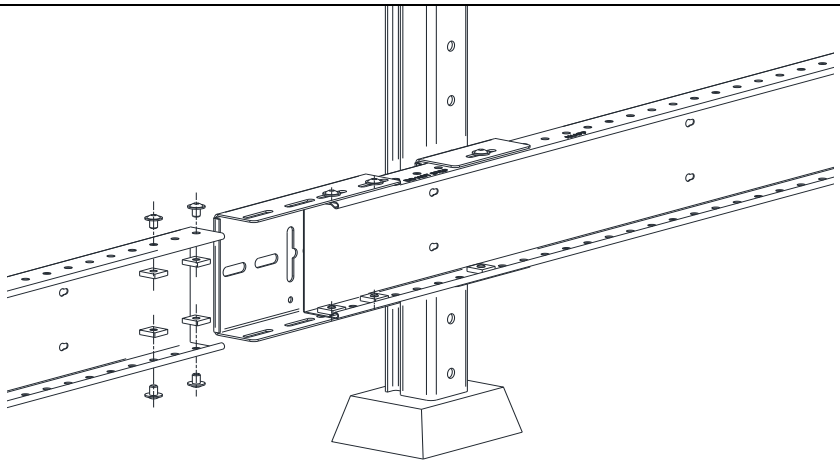

Mount the connector SP4-JC. Install the next support profile SP4.

Verbindungsklemme SP4-JC montieren. Nächstes Tragprofil SP4 montieren.

Monteer de verbindingsklem SP4-JC. Monteer het volgende steunprofiel SP4.

Placement de jonction SP4-JC. Montez le profil de support suivant SP4.

Mounting of: / Montage van: /
Montage von: / Montage de:

Pro-Ductor PR4

Akapp-Stemmann
A Wabtec Activity
Wabtec Netherlands B.V. Darwinstraat 10 NL-6718XR Ede
+31 88 600 4500
info@akapp.com www.akapp.com

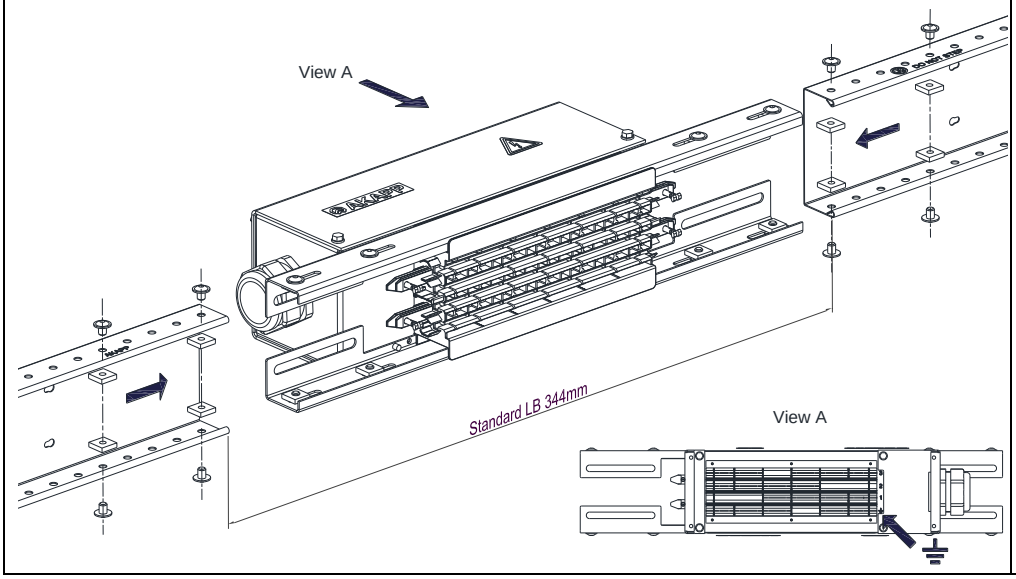

Mount the steel connection strips of the line feed box to the support profile SP4. Make sure earth marking is situated below.

Mit den Verbindungsstreifen die Lücke (für den Streckeneinspeisungskasten) zwischen den Tragprofilen SP4 überbrücken. Sicherstellen, dass die Erde-Markierung auf der Unterseite befindet.

Monteer de stalen koppelstrippen van de lijnvoedingskast tussen het steunprofiel SP4. Let erop dat de aardemarkering aan de onderzijde is gesitueerd.

Assemblez les bandes de liaison pour d'alimentation en ligne avec le profil de montage SP4. Assurez-vous que l'etiquette de terre sur le fond se trouve.

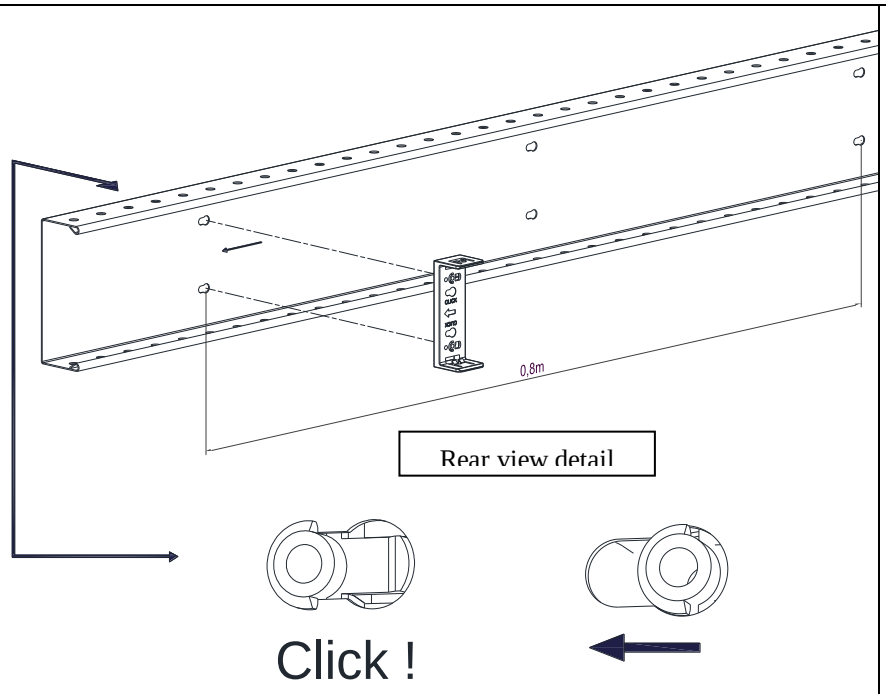

Mount the clips, type PR4-MC every 0,8 meter = each second hole.

Die Clips vom Typ PR4-MC im Abstand von 0,8 Meter montieren = jedes zweite Loch.

Monteer de clips type PR4-MC om de 0,8 meter = ieder tweede

Placez les clips de type PR4-MC chaque 0,8 mètre = deuxième trou.

Mounting of: / Montage van: /
Montage von: / Montage de:

Pro-Ductor PR4

Akapp-Stemmann
A Wabtec Activity
Wabtec Netherlands B.V. Darwinstraat 10 NL-6718XR Ede
+31 88 600 4500
info@akapp.com www.akapp.com

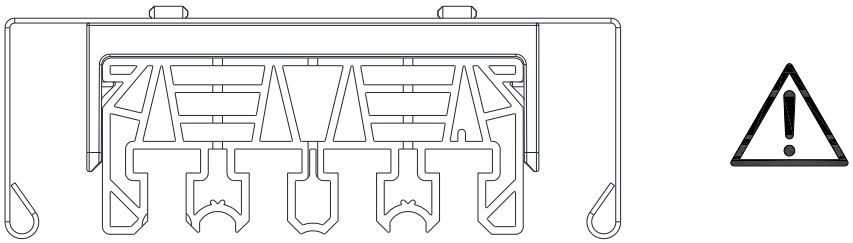	When mounted bottom down, mount clips PR4-MC every 40cm. Im montierten boden nach unten, montiere Clip PR4-MC jede 40cm. Indien gemonteerd met rail naar beneden monteer clip PR4-MC iedere 40cm. En cas d'un montage horizontalement de la gaine PR 4 avec l'ouverture en bas, il faut utilisé le clip PR4-MC, chaque 40cm.
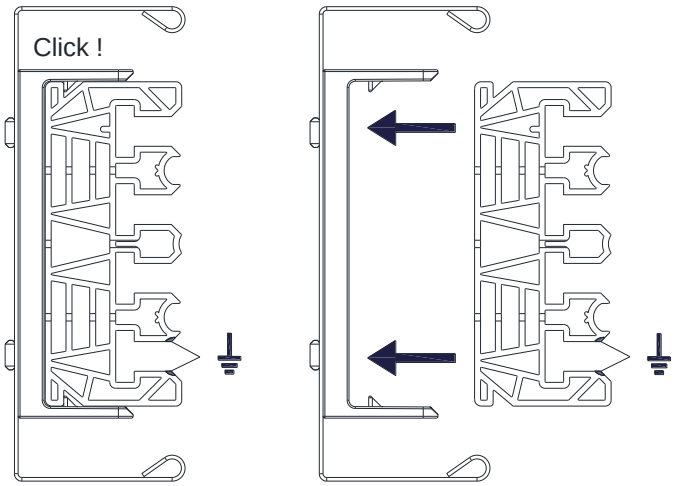	Mount the PR4 profiles as shown. Mind that the earth marking is below. PR4 Profile wie dargestellt montieren. Es ist darauf zu achten, daß sich die Erde-Markierung unten befindet. Monteer de PR4 profielen als omschreven. Let er op dat de aarde markering zich aan de onderzijde bevindt. Montez le profil PR4 comme défini. Faites attention que la position de la terre se trouve en bas de le profil de montage SP4.
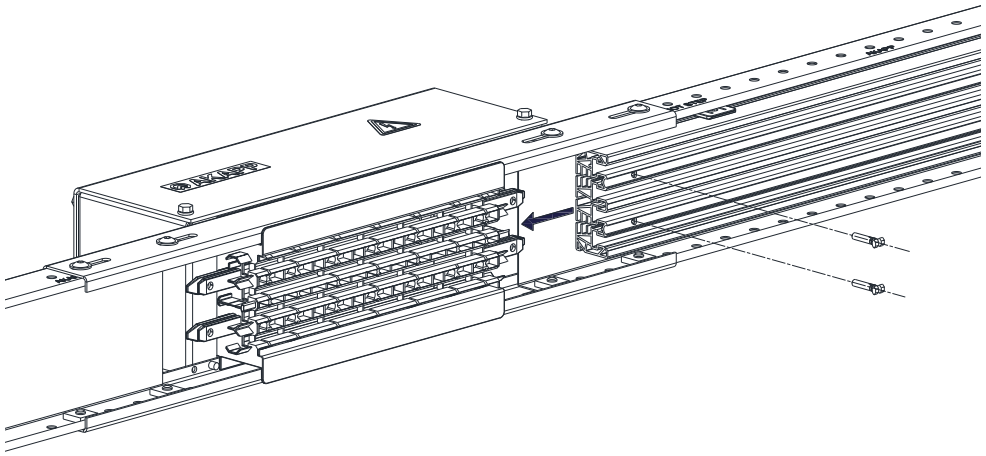	Start with the line feed, while mounting the PR4 profiles. Beginnend mit der Streckeneinspeisung die PR4-Profile montieren. Monteer de PR4 profielen, begin met de lijnvoeding. Assemblez les profils PR4, commencez par d'alimentation en cours de la ligne.

Pro-Ductor PR4

Akapp-Stemmann
A Wabtec Activity
Wabtec Netherlands B.V. Darwinstraat 10 NL-6718XR Ede
+31 88 600 4500
info@akapp.com www.akapp.com

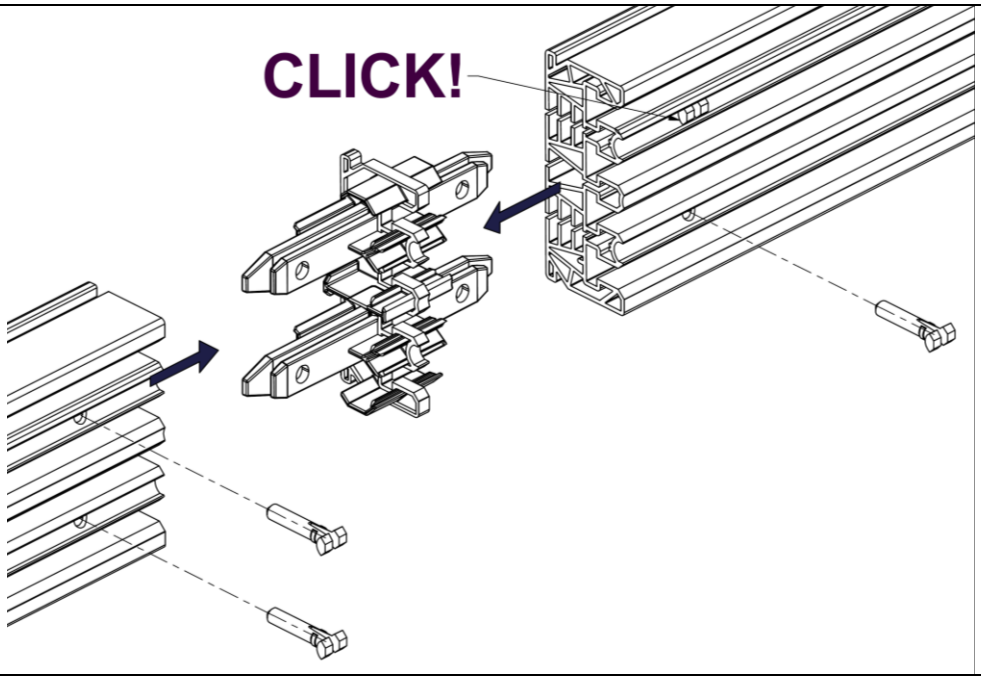

Mount the next PVC housing PR4. Connect the housing by using the set PR4-J.

Das nächste Kunststoffprofil PR4 montieren. Die Profile mit dem Set PR4-J verbinden.

Monteer het volgende kunststof profiel PR4. Verbind de profielen met de set PR4-J.

Placez le profil synthétique PR4 suivant. Assemblez les profils avec set PR4-J.

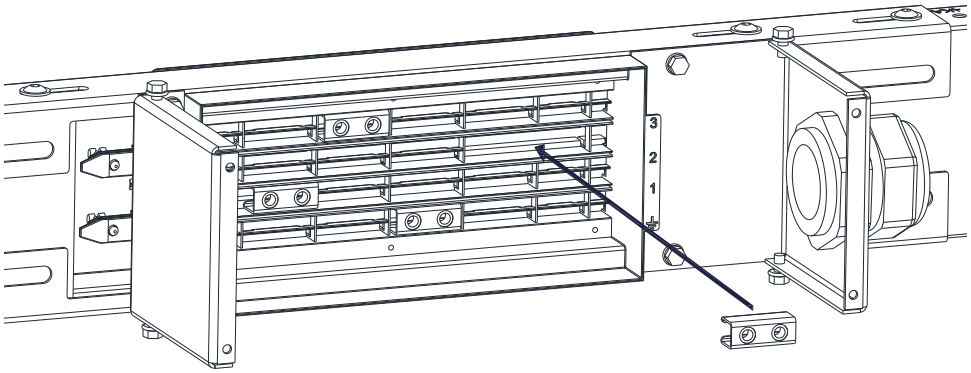

Position the feed clamps:
CU50 / CU50AG / CU80: feed clamp LC80.
CU125 / CU160 / CU200: feed clamp LC200.

Die Einspeisungsklemmen anbringen
CU50 / CU50AG / CU80: klemme LC80.
CU125 / CU160 / CU200: klemme LC200.

Plaats de voedingsklemmen:
CU50 / CU50AG / CU80: Klem LC80.
CU125 / CU160 / CU200: Klem LC200.

Placer les bornes de raccordement:
CU50 / CU50AG / CU80: Borne LC80.
CU125 / CU160 / CU200: Borne LC200.

Pro-Ductor PR4

Akapp-Stemmann
A Wabtec Activity
Wabtec Netherlands B.V. Darwinstraat 10 NL-6718XR Ede
+31 88 600 4500
info@akapp.com www.akapp.com

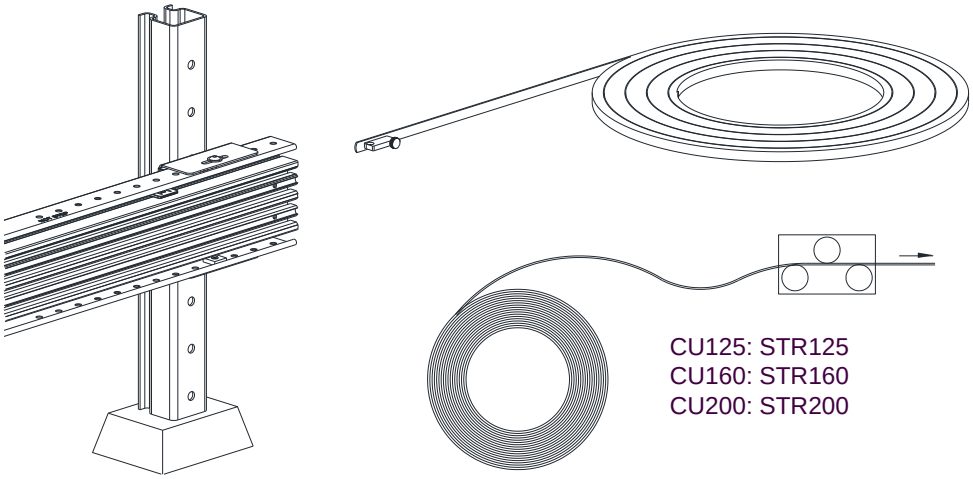

Pull the copper into the profile. Use a copper puller and a copper cassette.

Die Kupferbänder in das Profil einziehen. Hierzu einen kupfer-Abzieher und eine Kupferkassette verwenden.

Trek de koperstrips in het profiel. Gebruik een kopertrekker en een kopercassette.

Tirez les conducteurs de cuivre dans le profil. Utilisez extracteur de cuivre et la cassette en bois.

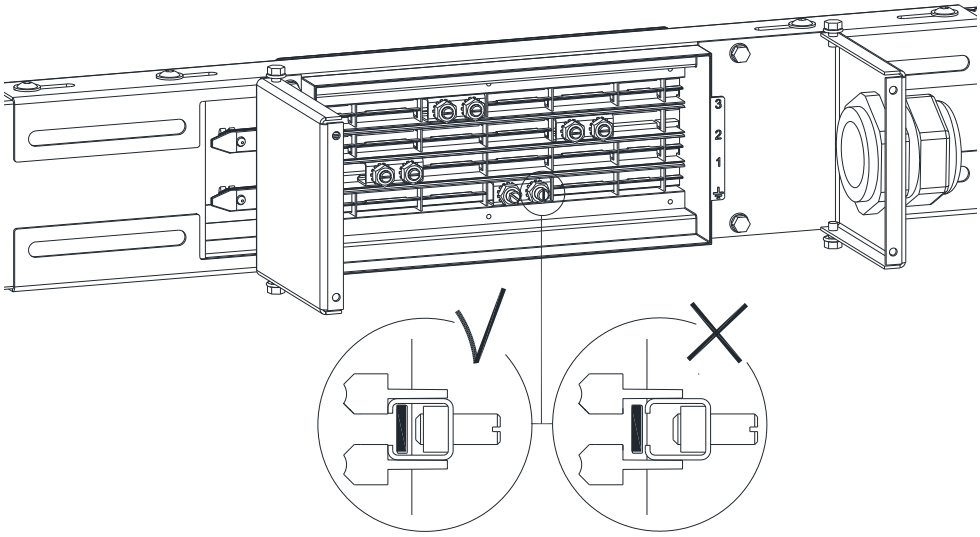

Check whether the copper conductor passes **through** the feed clamps.

Überprüfen, ob das Kupferband **durch** die Einspeiseklemme läuft.

Controleer of het koperband **door** de voedingsklem gaat.

Vérifiez que le conducteur de cuivre passe correctement le bloc de raccordement.

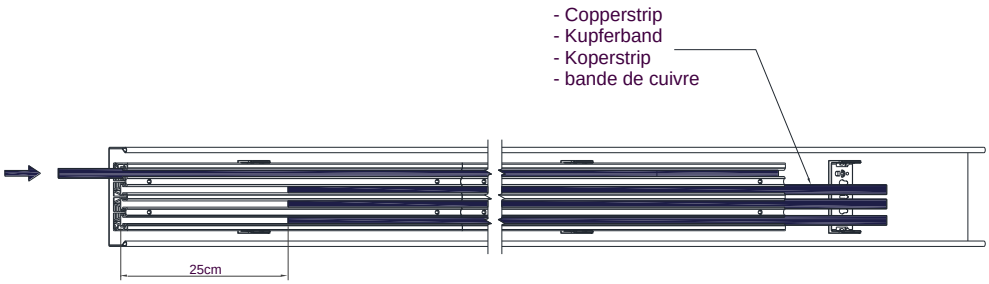

Stop the pulling if the end of the copperstrip is approximately 25 cm into the frame.

Das Einziehen beenden, sobald das Ende des Kupferbandes 25 cm in das Profil hineinragt.

Stop met intrekken als het einde van de koperstrip 25cm in het profiel is verdwenen.

Arrêter retirer que la fin de la bande de cuivre 25cm dans la profile a disparu.

Pro-Ductor PR4

Akapp-Stemmann
A Wabtec Activity
Wabtec Netherlands B.V. Darwinstraat 10 NL-6718XR Ede
+31 88 600 4500
info@akapp.com www.akapp.com

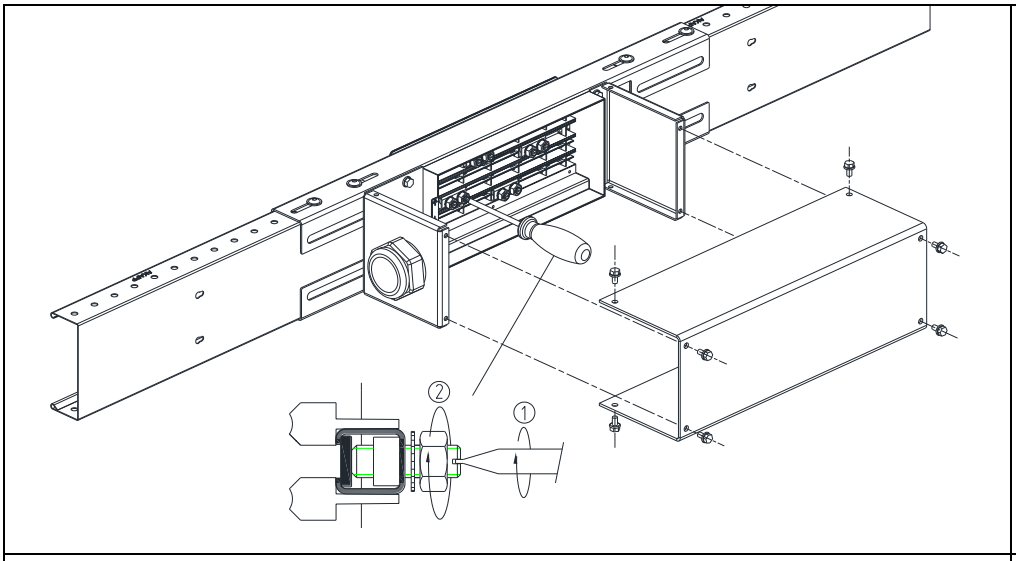

Tighten the feed clamps: start tightening the screw (torque 1-2 Nm) and subsequently tighten the check nut (21Nm).

Die Klemmen festziehen: zuerst die Schraube (Drehmoment 1-2 Nm), dann die Sicherungsmutter anziehen (21Nm).

Draai de klemmen aan: draai eerst de schroef aan (draaimoment 1-2 Nm), dan de borgmoe (21Nm)r.

Fixez bien les blocs de raccordement : commencez avec l'hélice (Moment 1-2 Nm) et ensuite le contre-écrou (21Nm).

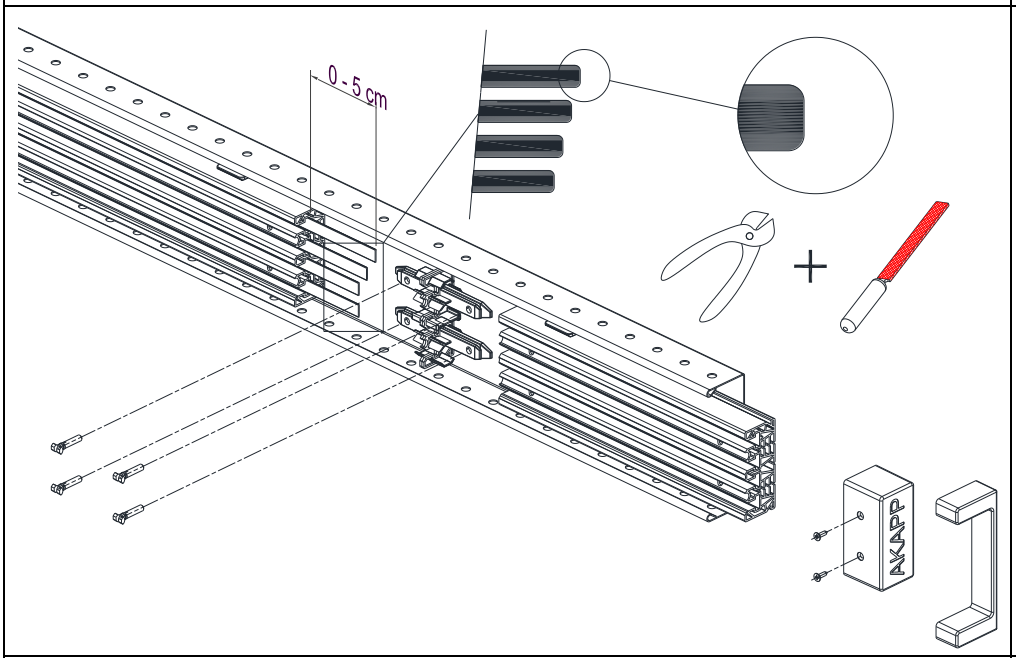

Cut the extra length of the copper strip. Remove the sharp edges of the copper conductors. Mount the end cap ER4.

Das überschüssige Kupferband abschneiden. Die Schnittkanten der Kupferbänder entgraten. Die Endkappe ER4 montieren.

Knip de extra lengte van koperband af. Verwijder de scherpe kanten van de koperstrips. Monteer de eindkap ER4.

Couper la longueur excédentaire du conducteur de cuivre. Éliminer les bords tranchants des conducteurs de cuivre. Placer le capuchon d'extrémité ER4.

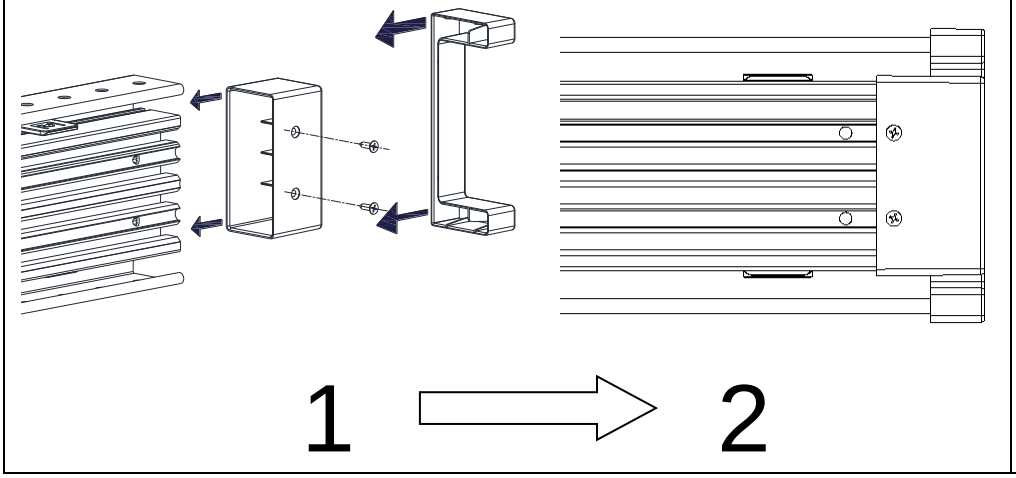

Mount the end caps for SP4 and PR4 on both sides,

Montieren der Endkappen des SP4 und PR4 an beiden Seiten.

Monteer de eindkappen van het SP4 en PR4 aan beide zijden.

Montez les couvercles de fin dans les deux côté de le SP4 et PR4.